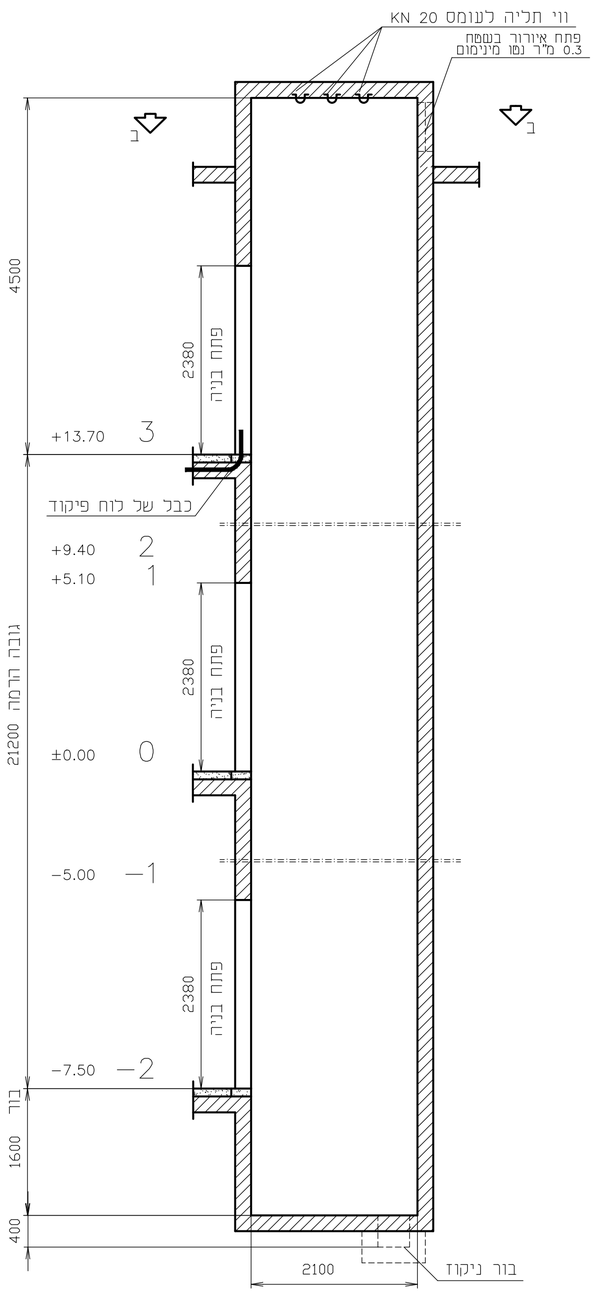


חתך א–א

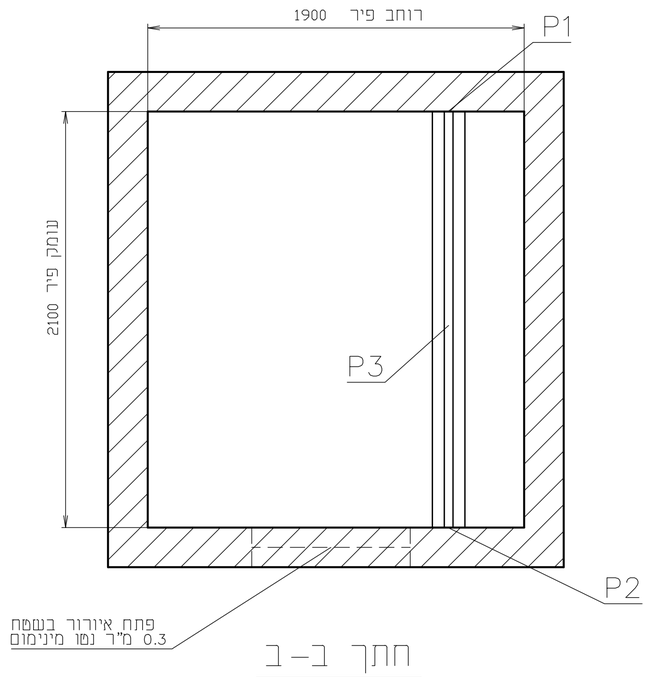


חתך ב–ב

עומסים (KN)

| | |
|---|---|
| P1 | 20 |
| P2 | 30 |
| P3 | 50 |

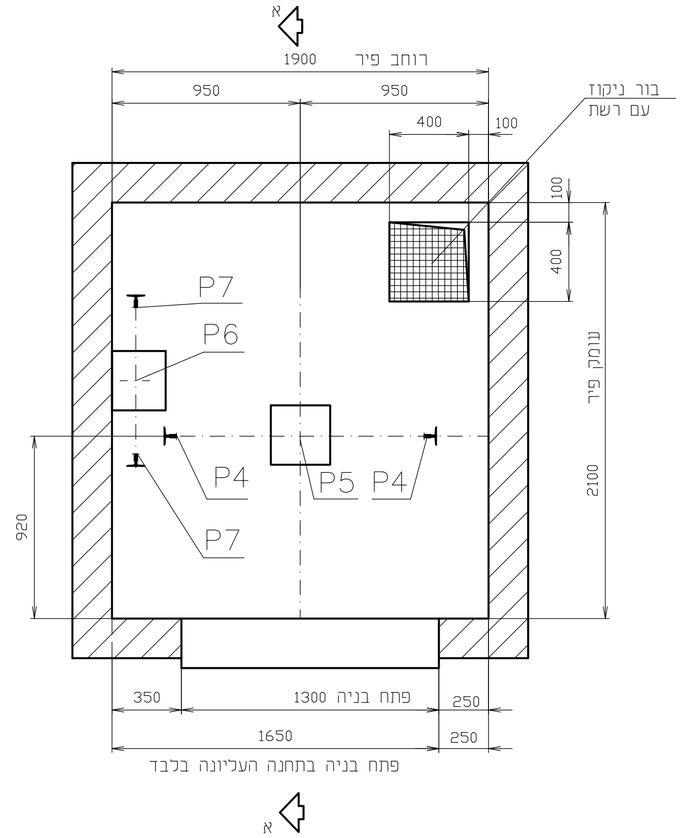


טבלת עומסים

| נקודה | עומס (KN) |
|---|---|
| P4 | 54 |
| P5 | 80 |
| P6 | 68 |
| P7 | 33 |

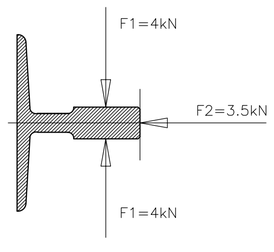


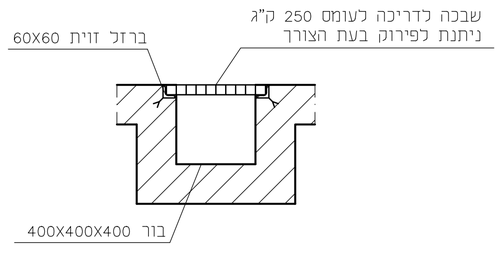


פרט בור ניקוז

תפוצה

| | | | | | | | | | | |
|---|---|---|---|---|---|---|---|---|---|---|
| אקוסטיקה | יזם | מנהל פרוייקט | בטיחות | יועץ מקצועי | אדריכל פנים | מזגן אוויר | חשמל | קונסטרוקטור | אדריכל | |
| | | רפי שחף | כדאי בטיחות | | | | אמיר פיקטין | יצחק פינטו | דוד נופר | |
| | | X | M | S | O | I | F | E | C | A | תאריך |
| | | | X | X | | | | X | X | X | 05.09.19 |

| מס' | שינויים | תאריך | חתימה |
|---|---|---|---|

המבצע אחראי לבדיקת המידות ולהתאמתן, על המבצע לבקר את כל המידות לפני הביצוע ובכל מקרה של אי התאמה בין תוכניות ובין הביצוע עליו להודיע מיד למתכנן.
אין לקבוע מידות ע"י מדידה בתוכנית, המתכנן הינו הבעל הבלעדי של תוכנית זו, אין לעשות כל שימוש בתוכנית זו ללא אישור מראש ובכתב של המתכנן

לעיון | למכרז | לביצוע


וי.אי.אס. הנדסה בע"מ
V.I.S. ENGINEERING Ltd.
רח' הצורן 4 ג' א.ת.נתניה דרום
טל: 972-9-8857472 :Tel
פקס: 972-9-8857473 :Fax
www.vis.co.il E-mail: vis@vis.co.il


| | תאריך | חתימה | מס' במחשב | מס' שרטוט | ק.מ. |
|---|---|---|---|---|---|
| שרטט | 05.09.19 | שאול | 358318 | 3-OB-VB | 1:20 |
| אשר | 05.09.19 | מולי | | | 1:50 |

פרוייקט
מבנה מדע וטכנולוגיה
המכללה האקדמית אשקלון

תכנית:
בניה
מעלית מס' 3